Standard Kanalgerät S-MMSi

MMD-AP0246BH-E

Vorzüge

Die Auswahl an Anwendungsmöglichkeiten ist sehr vielfältig, gestattet der Einsatz von Kanalgeräten eine bequeme Installation unauffälliger Luftauslässe überall an der Decke. Diese Bauform ist ideal für die verschiedensten Raumanordnungen - von schmalen bis hin zu polygonalen Räumen. Der unauffällige Einbau beeinflusst positiv die Ästhetik des Raumes.

Charakteristika

- volle Flexibilität in der Montage
- Luftfilter für Ansaugung von hinten (große Filterauswahl)
- Frischluftzufuhr möglich
- externe statische Pressung kann bis auf 110 Pa angehoben werden
- optimale Temeraturverteilung in allen Bereichen des Raumes
- Kondensathebepumpe inkludiert mit 550mm Föderhöhe

Technische Daten

Kühlleistung	(kW)	7,1
Heizleistung	(kW)	8,0
Stromversorgung		1-phasig 50 Hz 230V
Abmessungen Innengerät (hxbxt)	mm	275x1000x800
Gesamtgewicht	kg	30
Ventilator – Standardluftmenge	m³/h	1200/930/720
Ventilator – Motorleistung	W	150
Externe statische Pressung (Werkseinstellung)	(Pa)	40
Externe statische Pressung	(Pa)	30/40/50/60/70/80/90/100/120 (7 Stufen)
Schalldruckwerte (hoch/mittel/niedrig)	dB(A)	36/31/27
Leitungs-Ø Gas	(mm/“)	15,9 (5/8“)
Leitungs-Ø Flüssigkeit	(mm/“)	9,5 (3/8“)

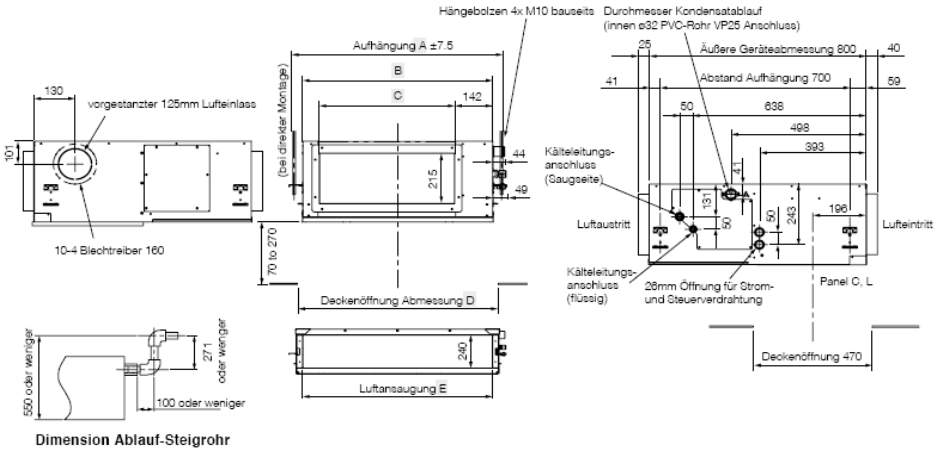

Modell MMD-	A	B	C	D	E
AP0076BH-E, AP0096BH-E, AP0126BH-E	616	550	350	600	470
AP0156BH-E, AP0186BH-E	766	700	500	750	620
AP0246BH-E, AP0276BH-E, AP0306BH-E	1066	1000	800	1050	920
AP0366BH-E, AP0486BH-E, AP0566BH-E	1416	1350	1150	1400	1270

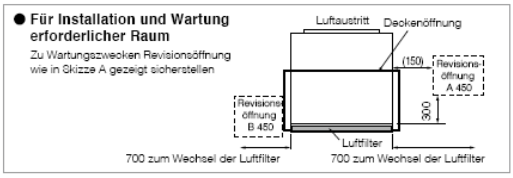

(Einheit: mm)

MS Klimatechnik Holding GmbH, Schönbrunner Allee 111-113, A-2331 Vösendorf
Tel.: +43/1/698 51 60, Fax: +43/1/698 51 60 – 30
E-Mail: klimatechnik@ms-toshiba.at, Web: www.ms-toshiba.at